Bedienung:
1. Regenmelder hat immer Vorrang
2. Raumthermostat wenn eingeschaltet
Bei Bedienung mit Taster ist
Raumthermostat auszuschalten!

Achtung Steuerung werkseitig
bereits eingestellt !!!!

Platzierung der Komponenten:
Steuerung im Keller, Dachboden oder Innenbereich
Steuerung nach Verkabelung direkt anschliessen.
Separat absichern!.

Regenmelder auf Dach

Raumthermostat Höhe 130-150cm

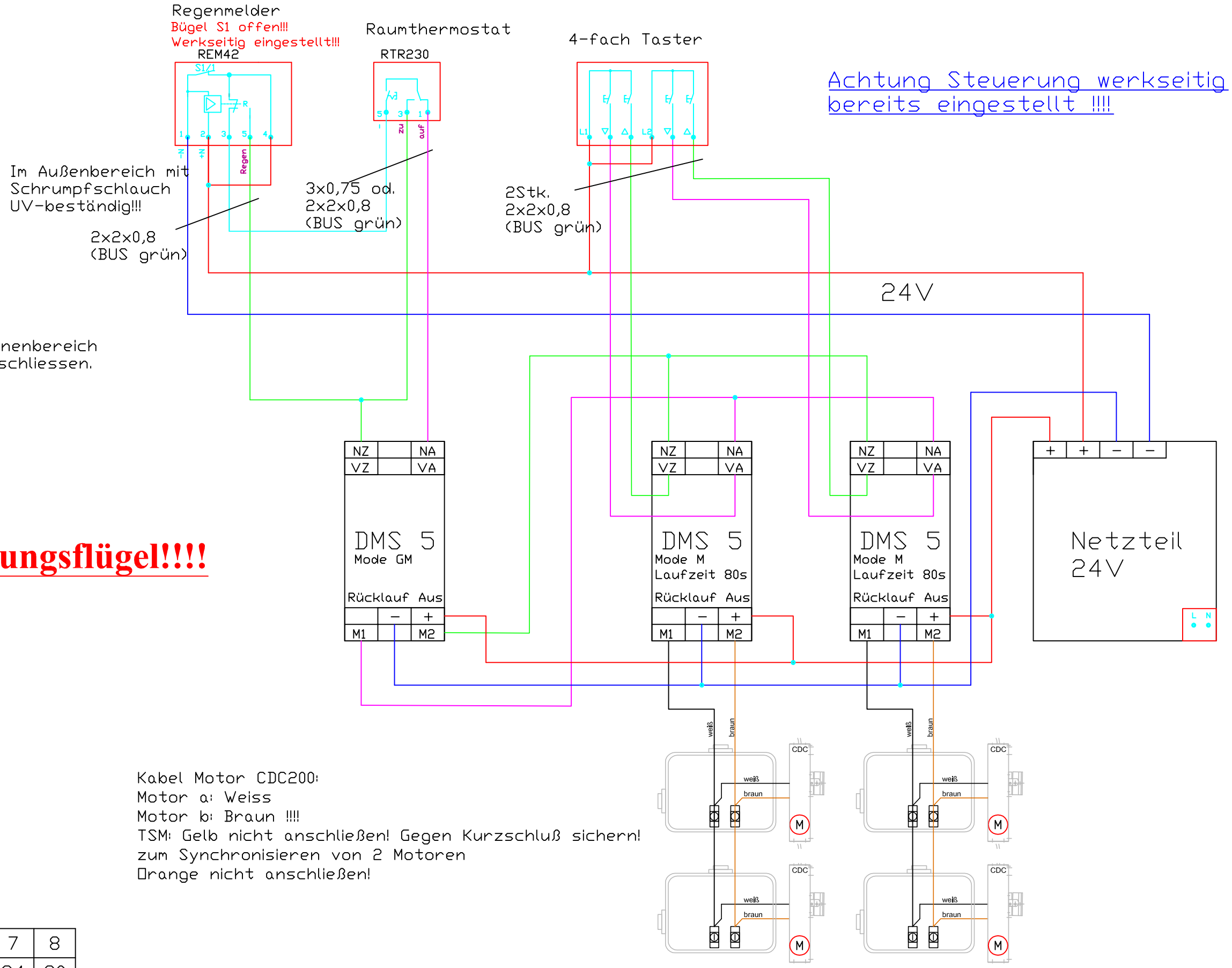

Steuerung nur für Lüftungsflügel!!!!

Kabel Motor CDC200:
Motor a: Weiss
Motor b: Braun !!!!
TSM: Gelb nicht anschließen! Gegen Kurzschluß sichern!
zum Synchronisieren von 2 Motoren
Orange nicht anschließen!

Antriebe:	1	2	3	4	5	6	7	8
4x1,5 mm2	240	120	80	60	48	40	34	30
4x2,5 mm2	400	200	130	100	80	65	55	50
7x2,5 mm2	800	400	260	200	160	130	110	100

Tabelle " max. Leitungslänge " gültig für
0,5 - Ampere Antriebe - Bei mehr als
8 Antrieben in einer Gruppe mit um Rücksprache
mit uns

	Datum:	Name:		M 1:1	Benennung:
	08.03.16	Poimer			Schaltplan Relaisteuerung Schalk
					Kunde:
					Komm.:
					Ze.Nr.: